esbath
made to mesure

expertbath

// MAMPARA DE BAÑO // PAROIS DE DOUCHE // SHOWER ENCLOSURE //
// CABINA DOCCIA //DUSCHABTRENNUNG // RESGUARDO DE DUCHE //

SHAWA B14 - Option A
SHAWA B16 - Option B

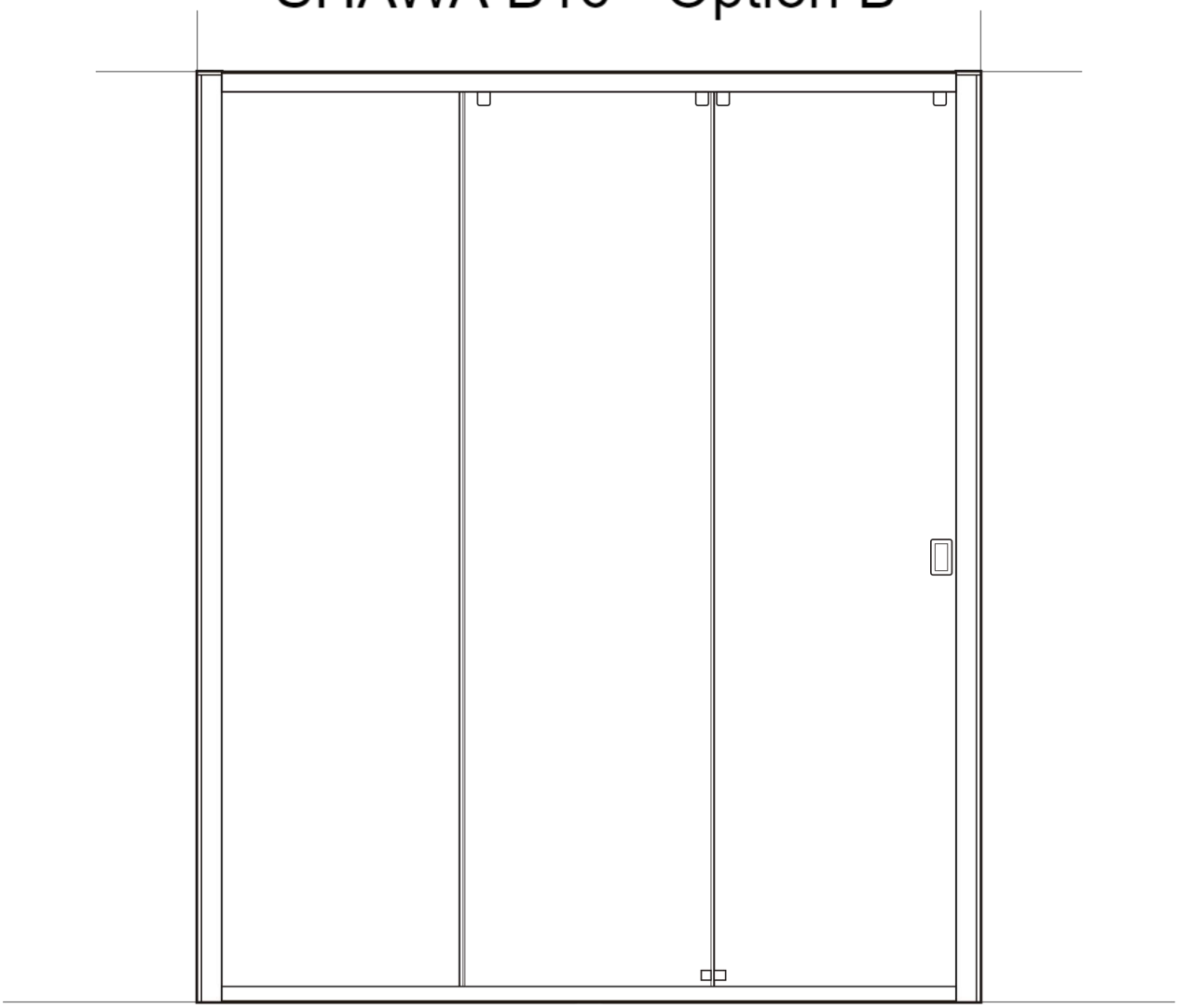

(ES)
(FR)
(EN)
(IT)
(DE)
(PT)

A

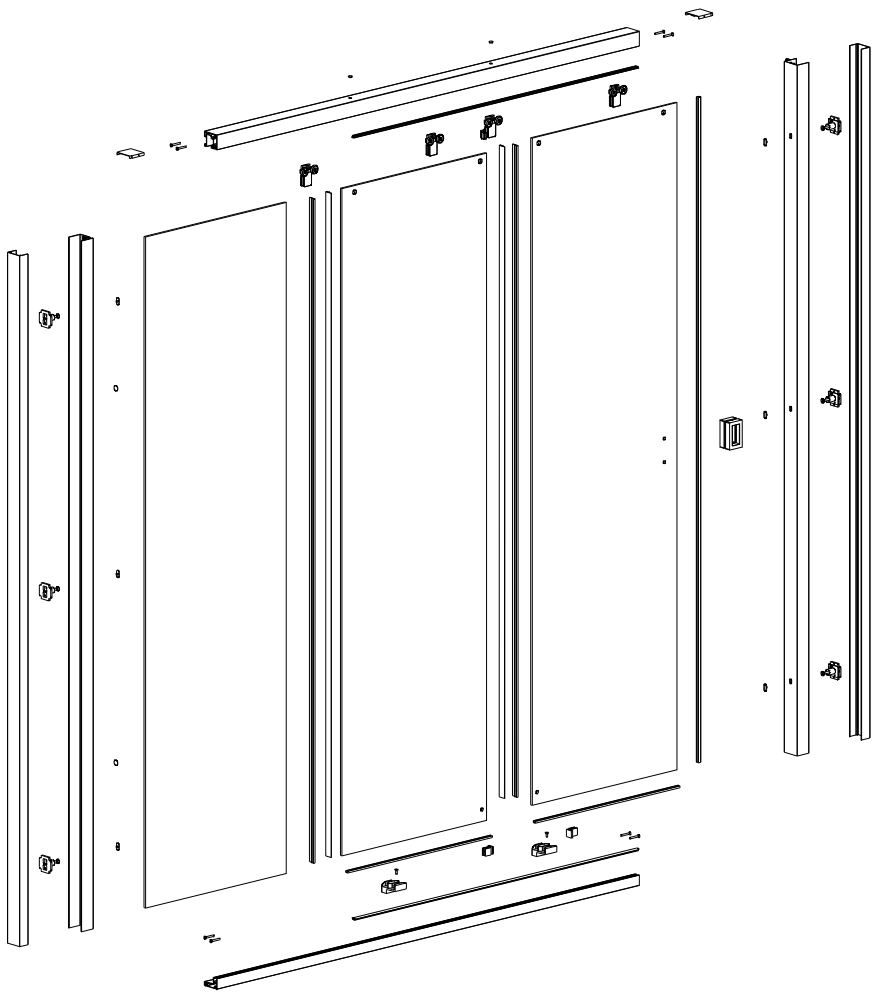

B

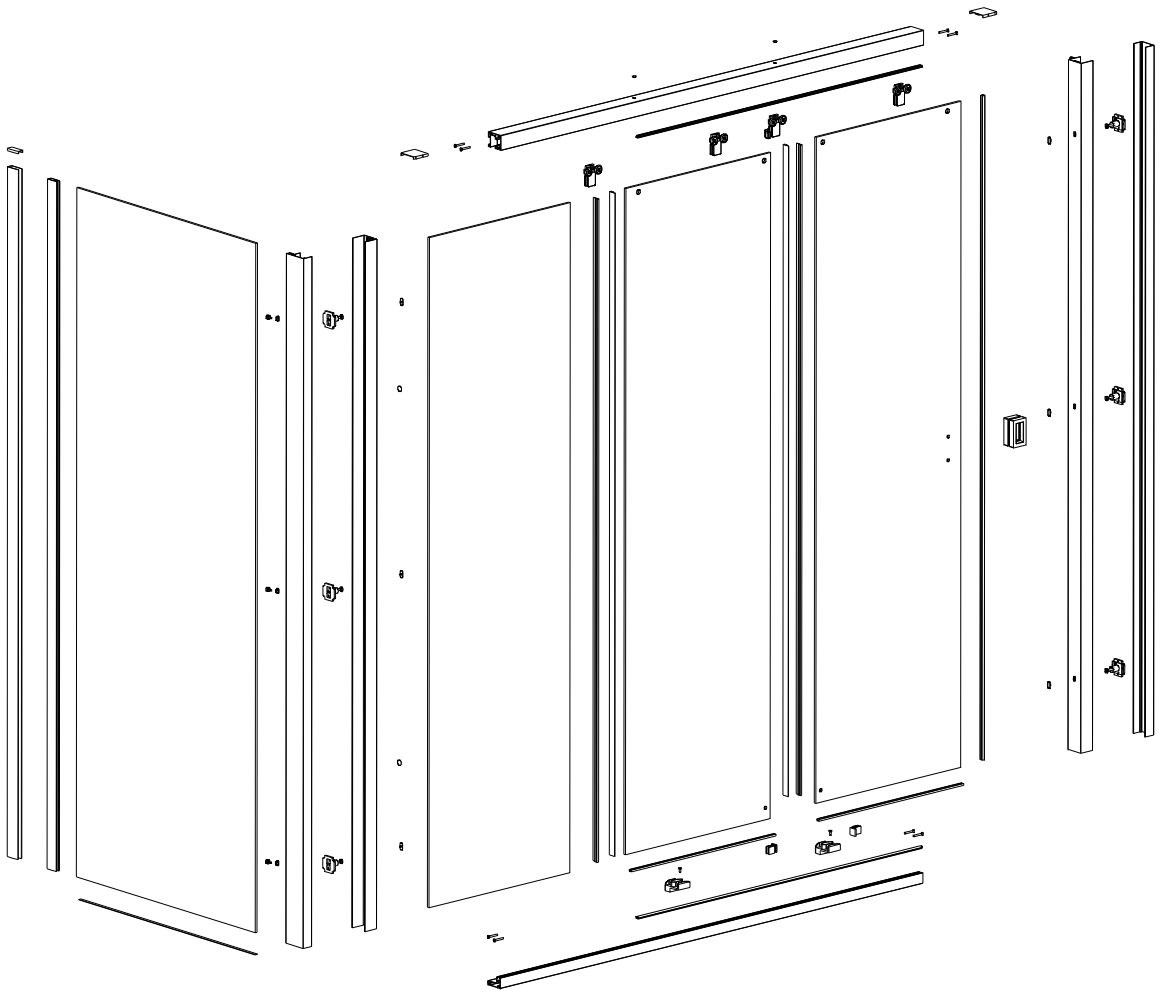

A

M-01		1	M-02		1
M-03		1	M-04		1
M-05		4	M-06		1
M-07		2	M-08		1
M-09		2	M-10		4
M-11		1	M-12		2
M-13		2	M-14		1
M-15		6	M-16		2
M-17		2	M-18	DIN 7982 4,2x13	2
M-19	DIN 7982 4,2x32	8			

B

M-21		1	M-22		1
			M-24		1
M-25		6	M-26	ϕ6	4
M-27	DIN 7982 4,2x32	4	M-28	3,5x16	9
M-29		9			

A

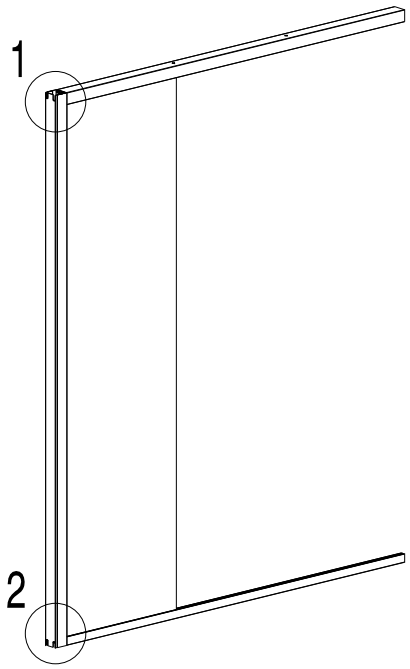
1
2

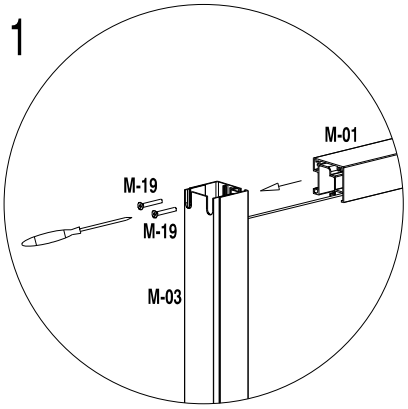
1
M-01
M-19
M-19
M-03

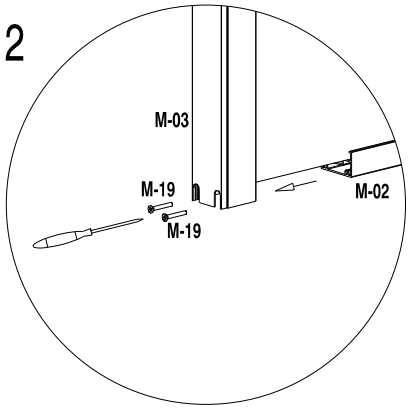
2
M-03
M-19
M-19
M-02

B

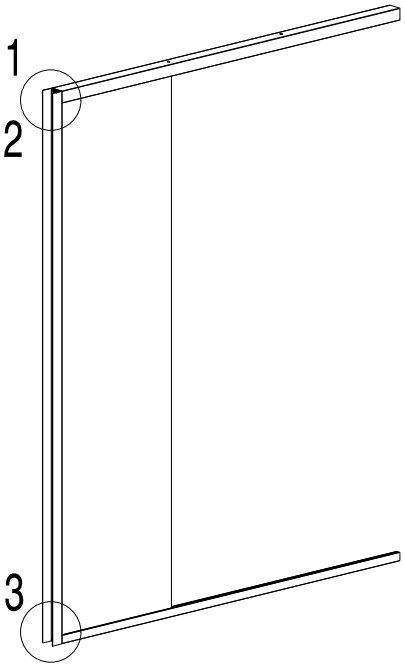
1
2
3

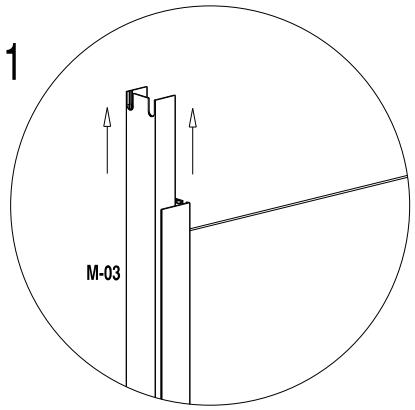
1
M-03

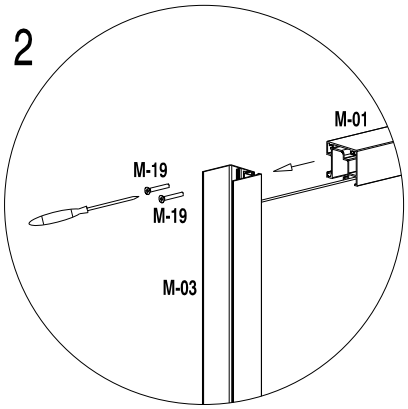
2
M-01
M-19
M-19
M-03

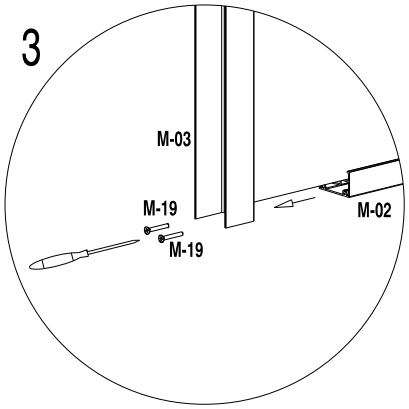
3
M-03
M-19
M-19
M-02

A

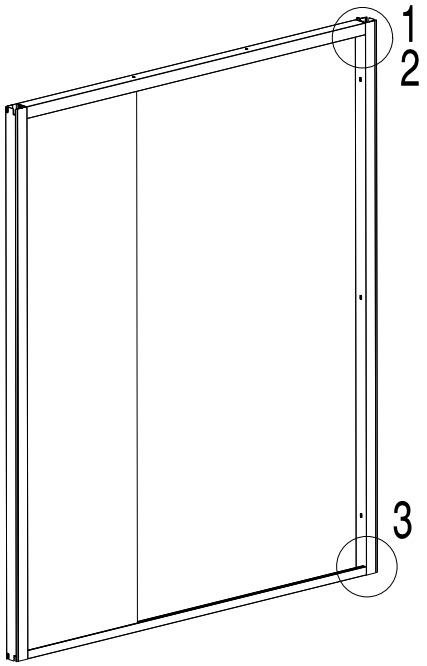
1
2
3

1

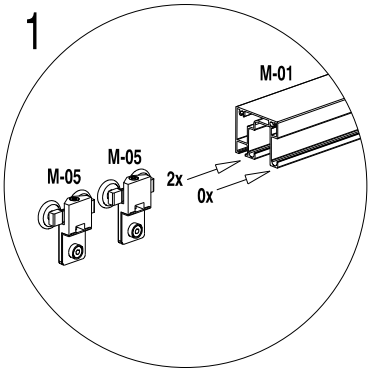
M-01
M-05
M-05
2x
0x

2

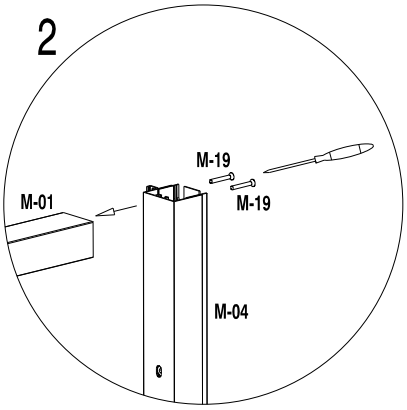
M-19
M-19
M-01
M-04

3

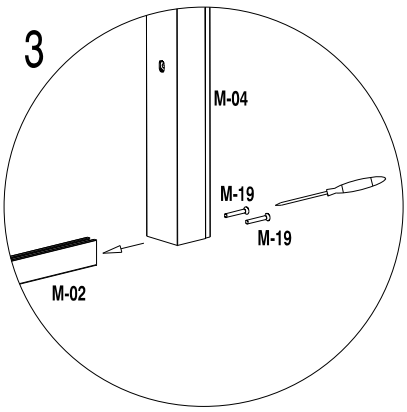
M-04
M-19
M-19
M-02

B

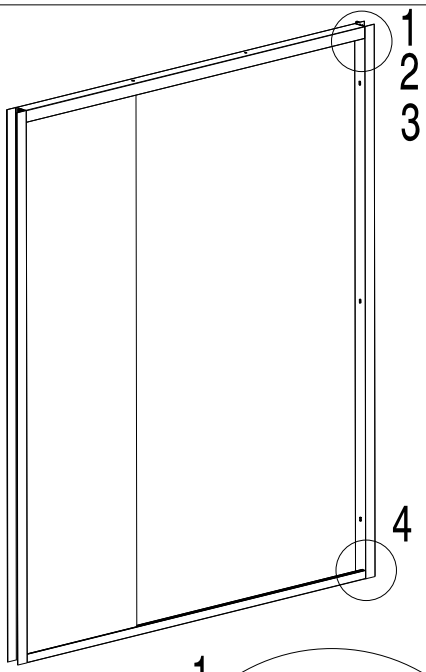
1
2
3
4

1

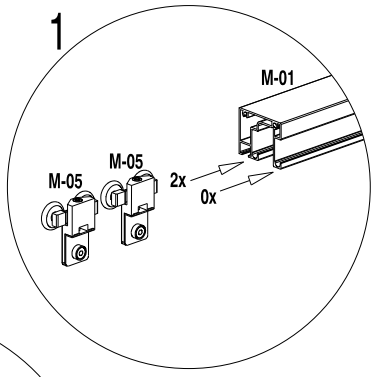
M-01
M-05
M-05
2x
0x

2

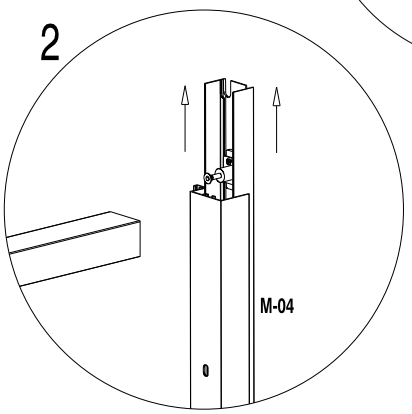
M-04

3

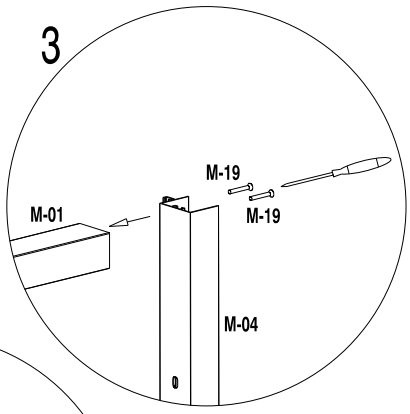
M-19
M-19
M-01
M-04

4

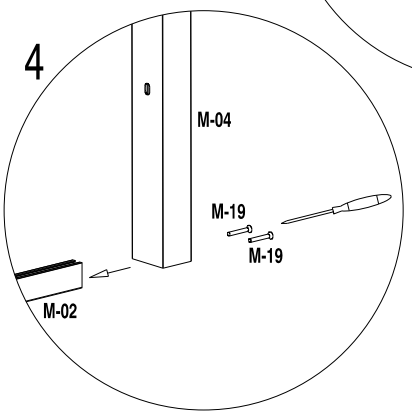
M-04
M-19
M-19
M-02

B

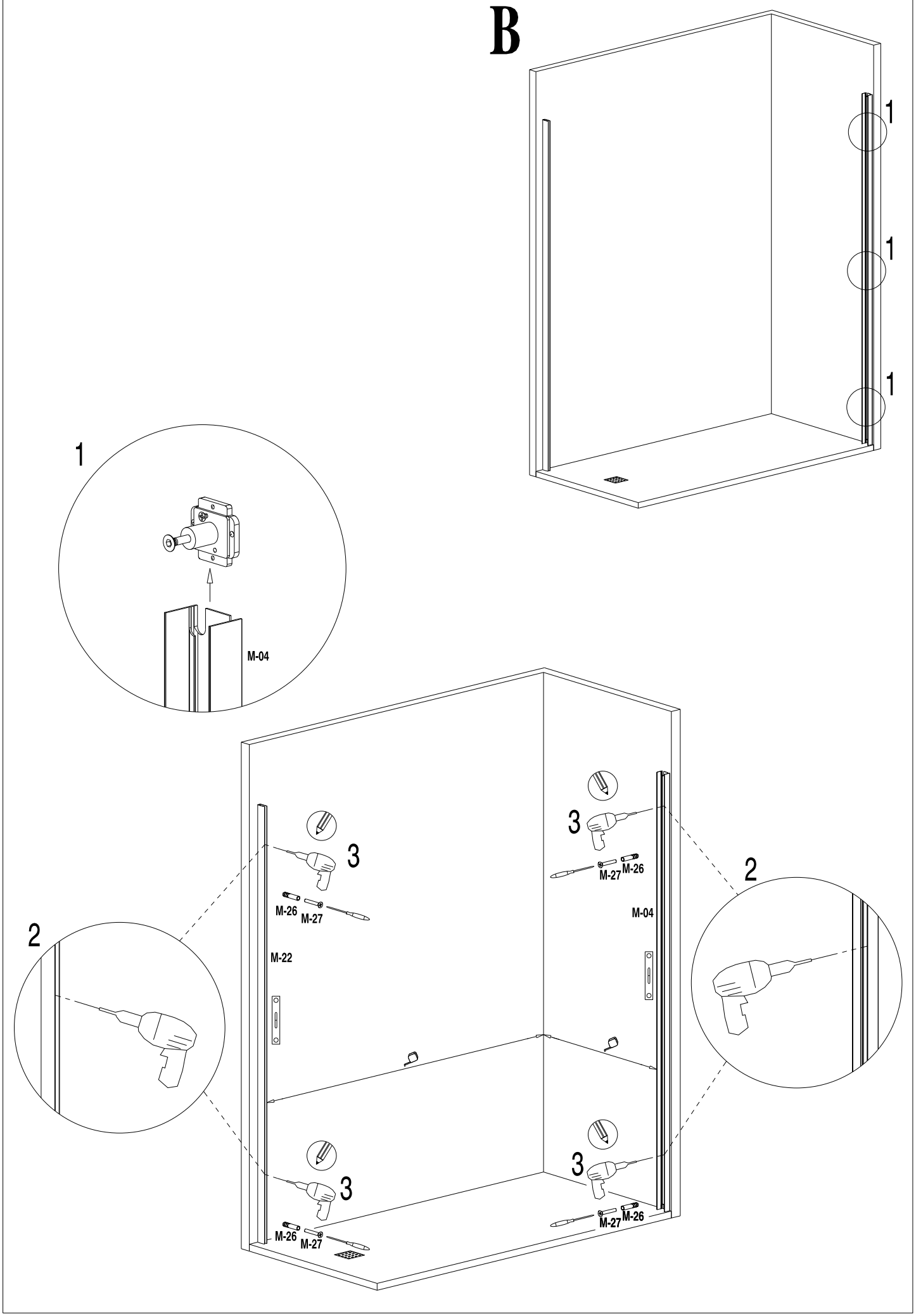

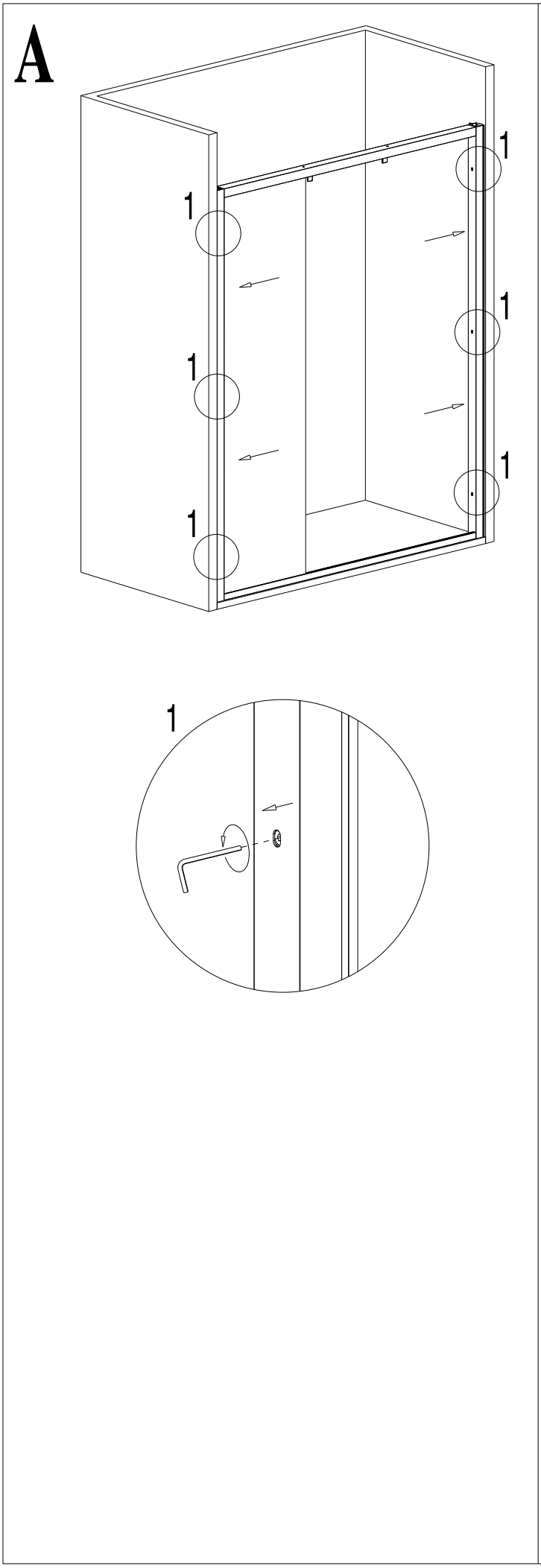
A
1
1
1
1
1
1
1
B
3
3
3
2
2
2
4
4
4
2
M-29
M-28
M-29
4
M-28
M-29
3
M-28
M-21

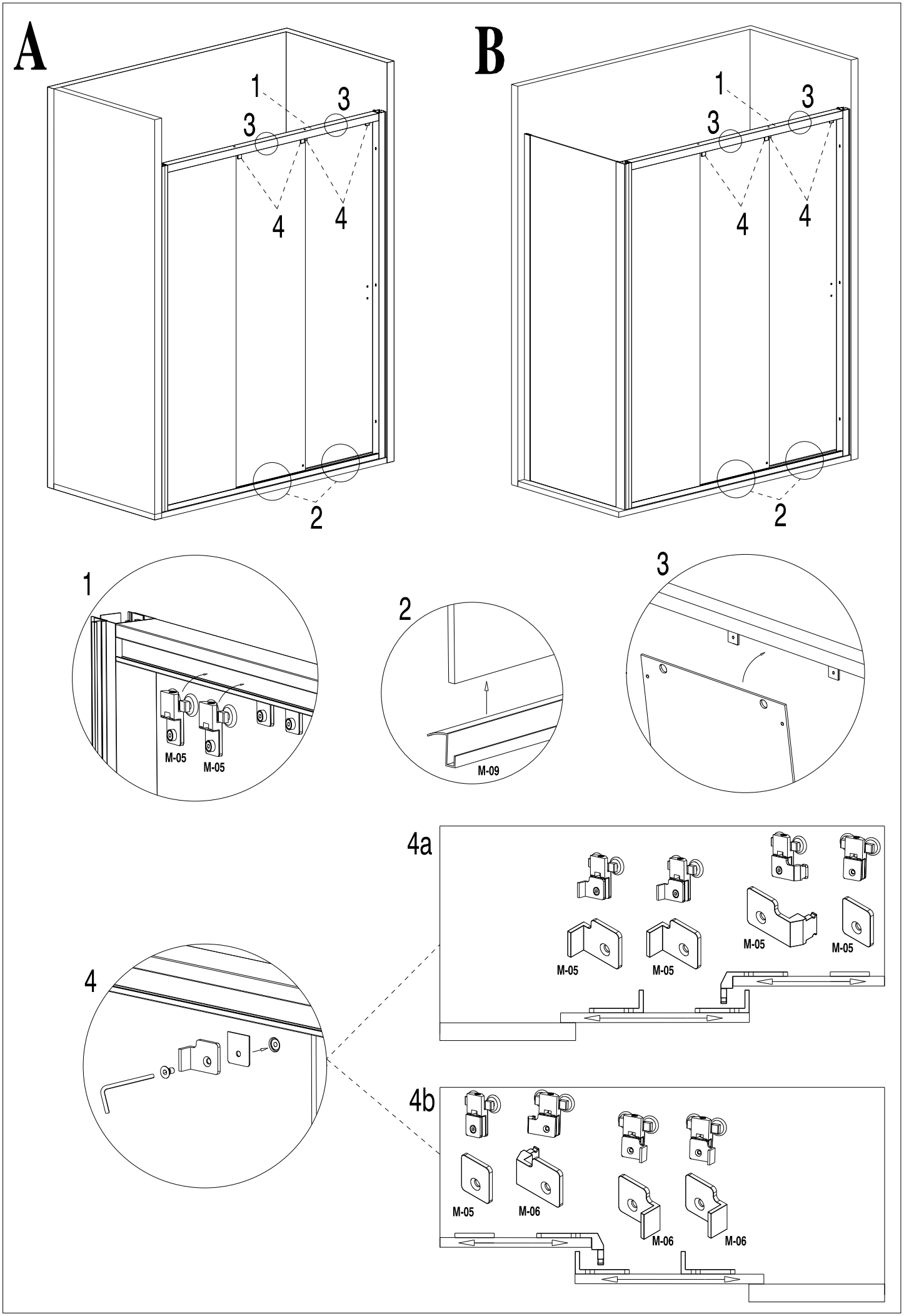
A
1
3
3
4
4
2
B
1
3
3
4
4
2
1
M-05
M-05
2
M-09
3
4a
M-05
M-05
M-05
M-05
4
4b
M-05
M-06
M-06
M-06

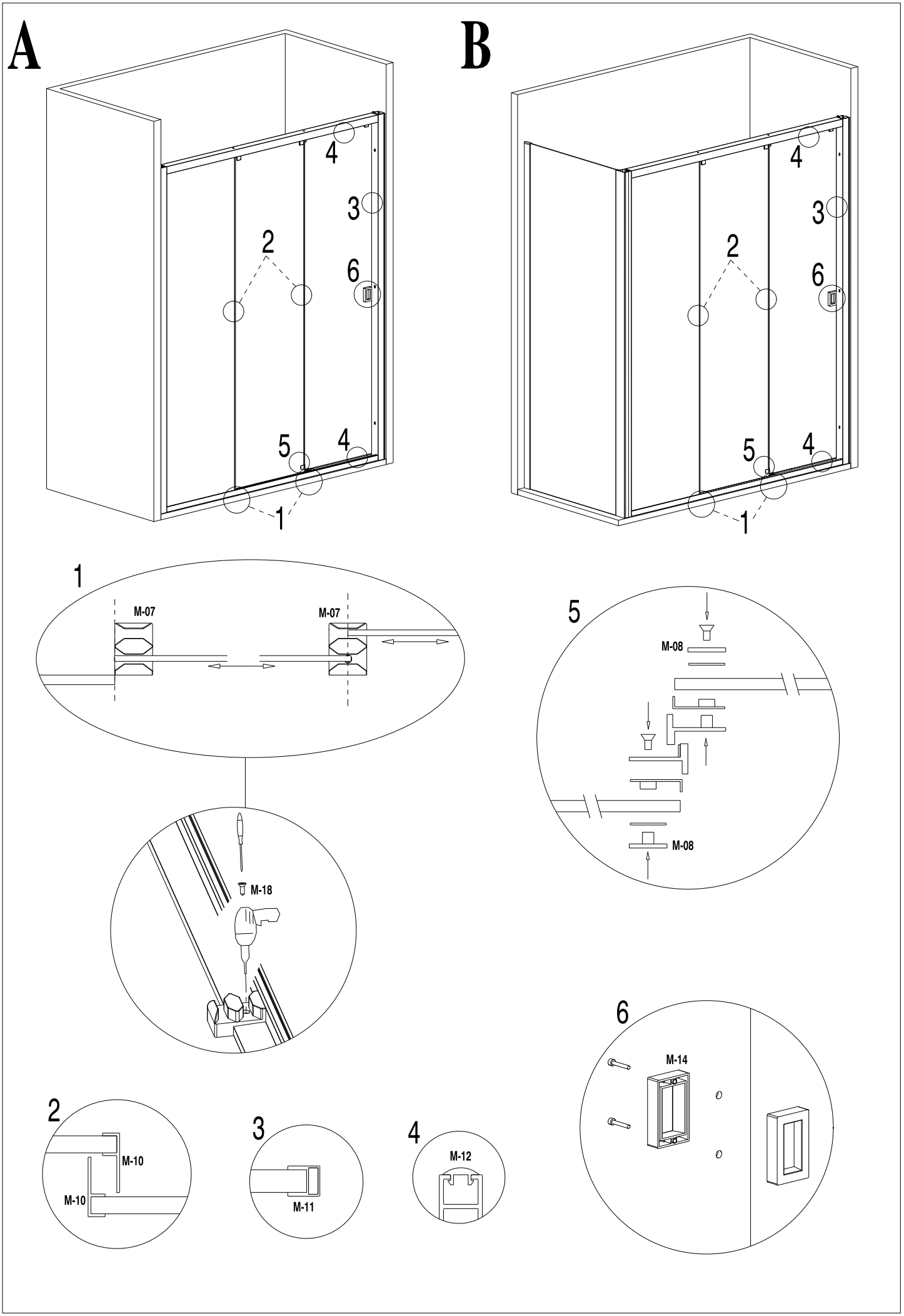
A
B
1
2
3
4
5
6
M-07
M-07
M-18
M-08
M-08
M-14
M-10
M-10
M-11
M-12

A

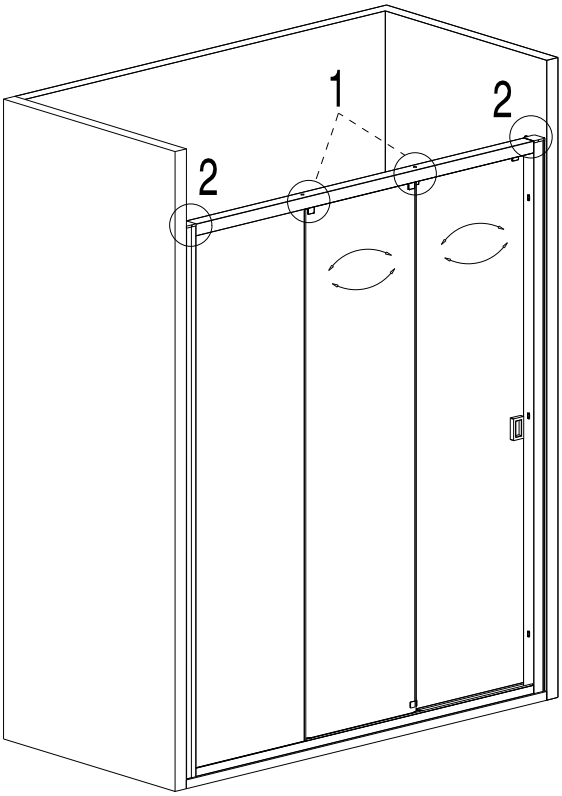

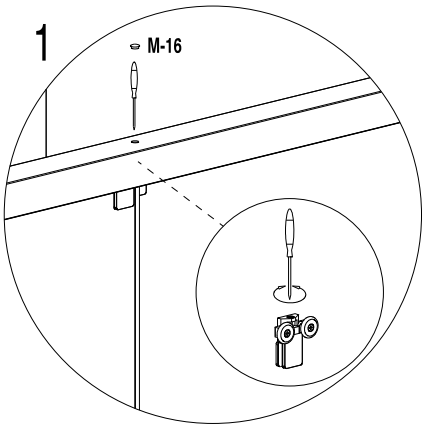

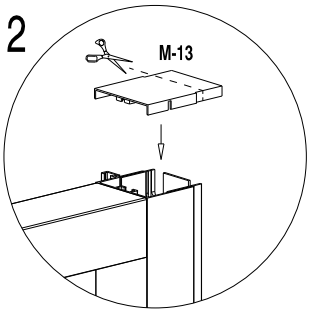

B

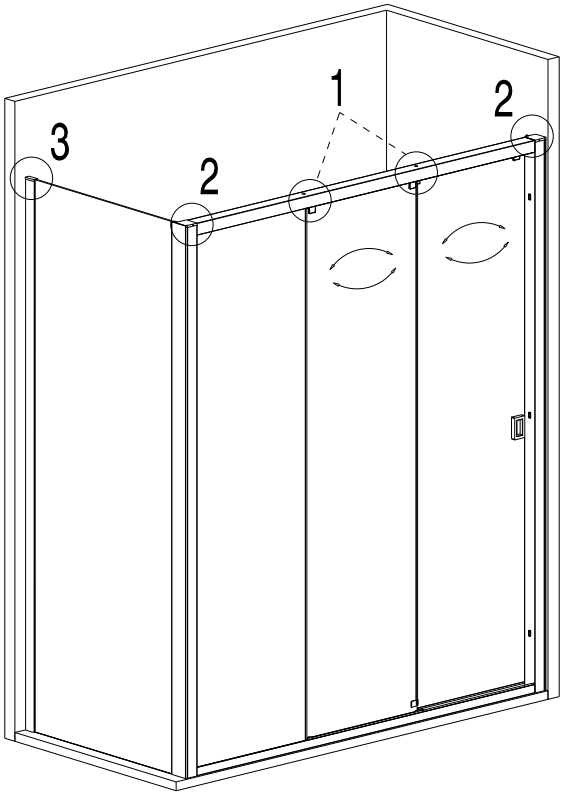

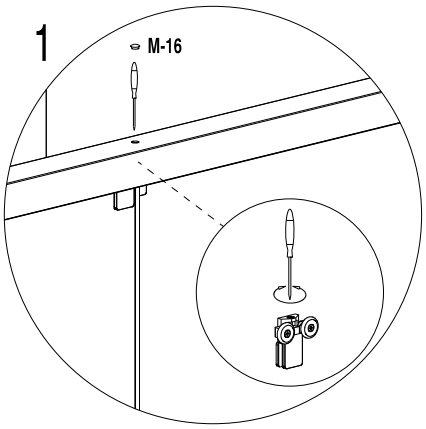

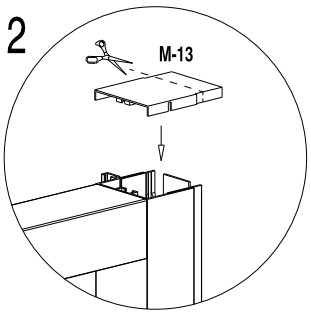

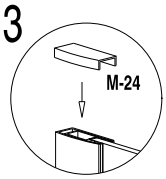

A

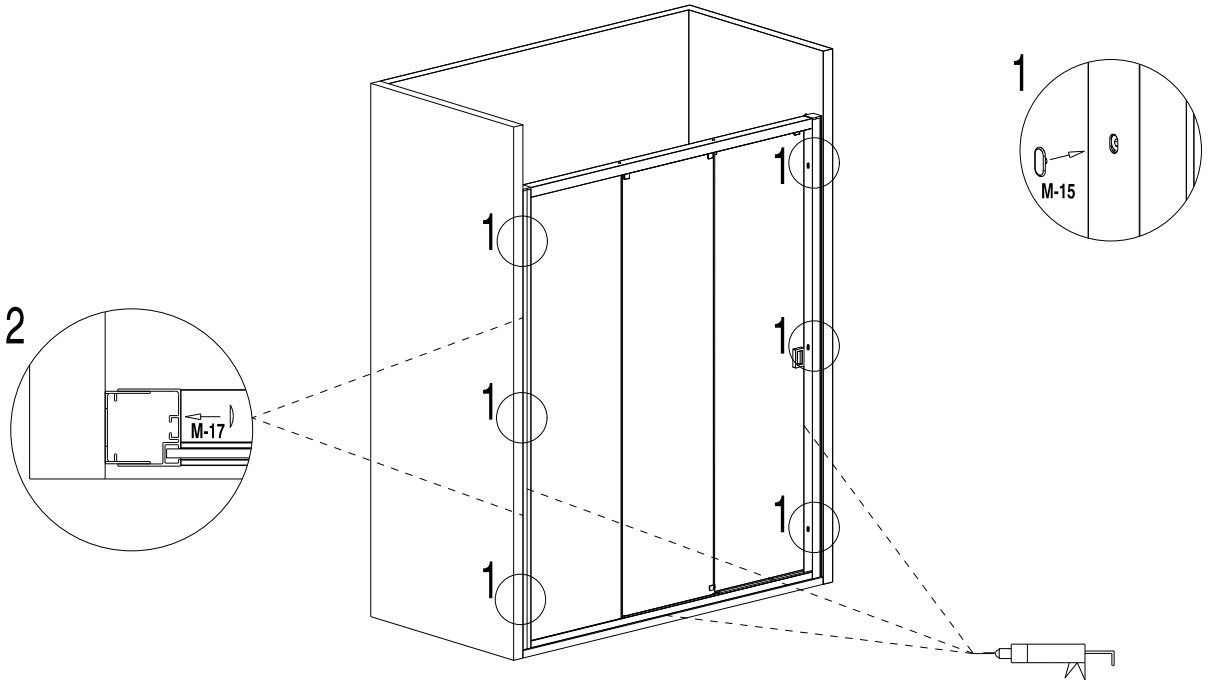

B

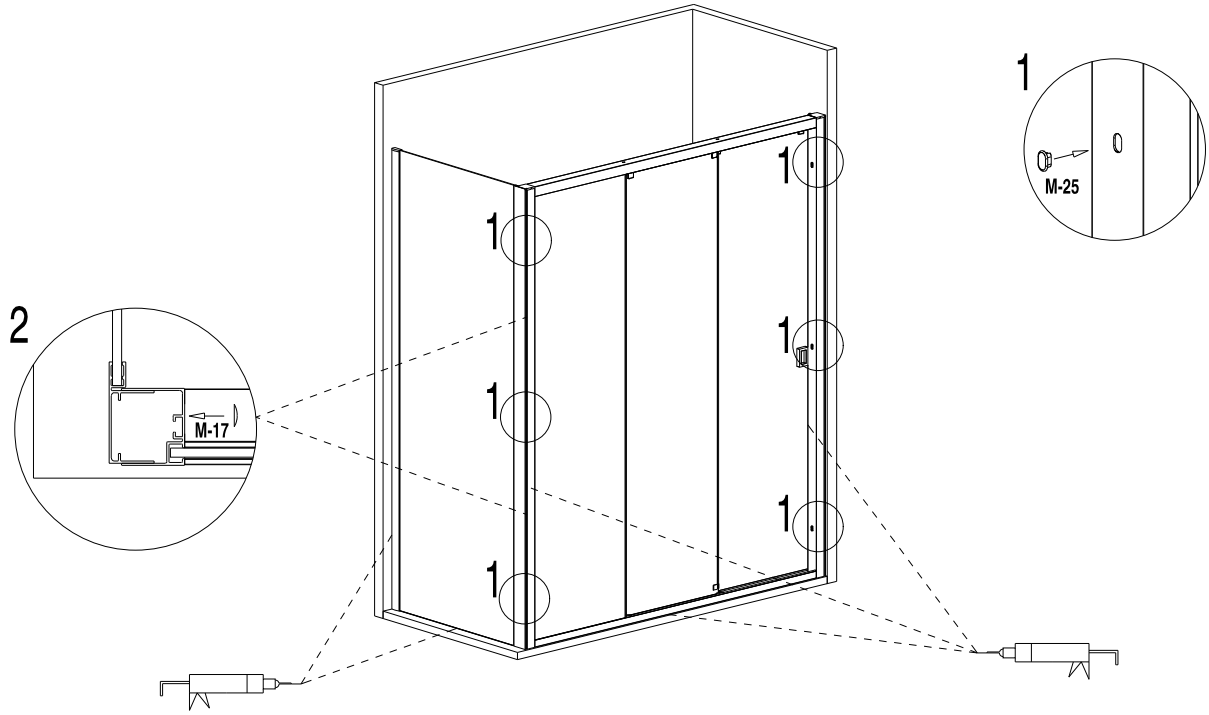

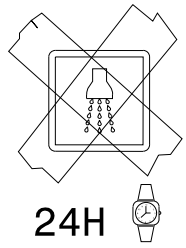

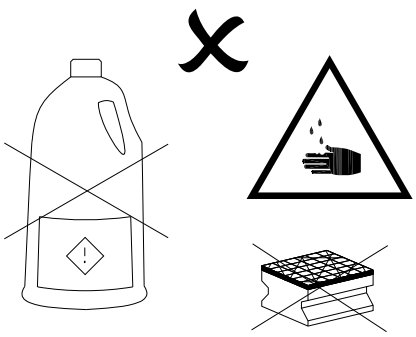

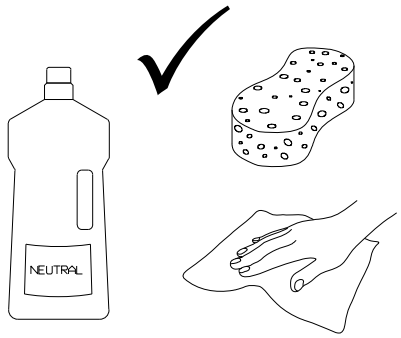

expertbath

esbath

made to mesure

ISO 9001
BUREAU VERITAS
Certification

EUROPEAN SYSTEMS SERVICES
contact@expertbath.com

13

UNE-EN 14428